Boîtiers de branchement électrique pour moules

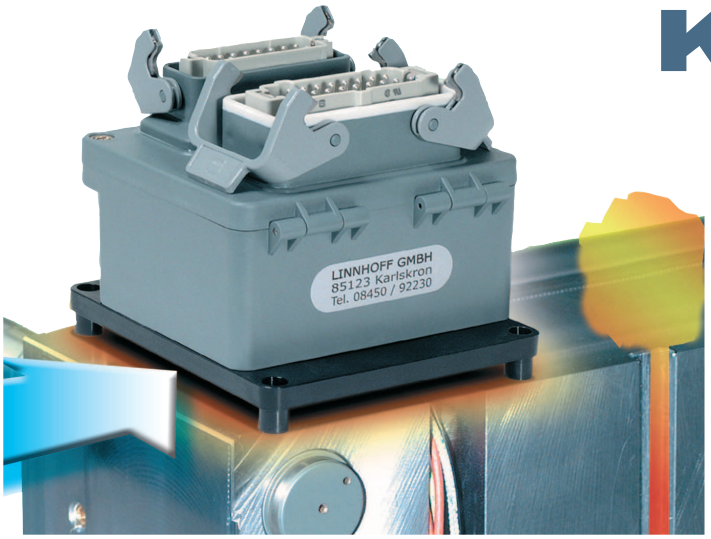

Kabelbox®

- Branchement aisé
- Facilité de maintenance
- Protection contre la chaleur (160°C avec plaque d'isolation)
- Compatible " HARTING" ou tout autre standard
- Coût réduit

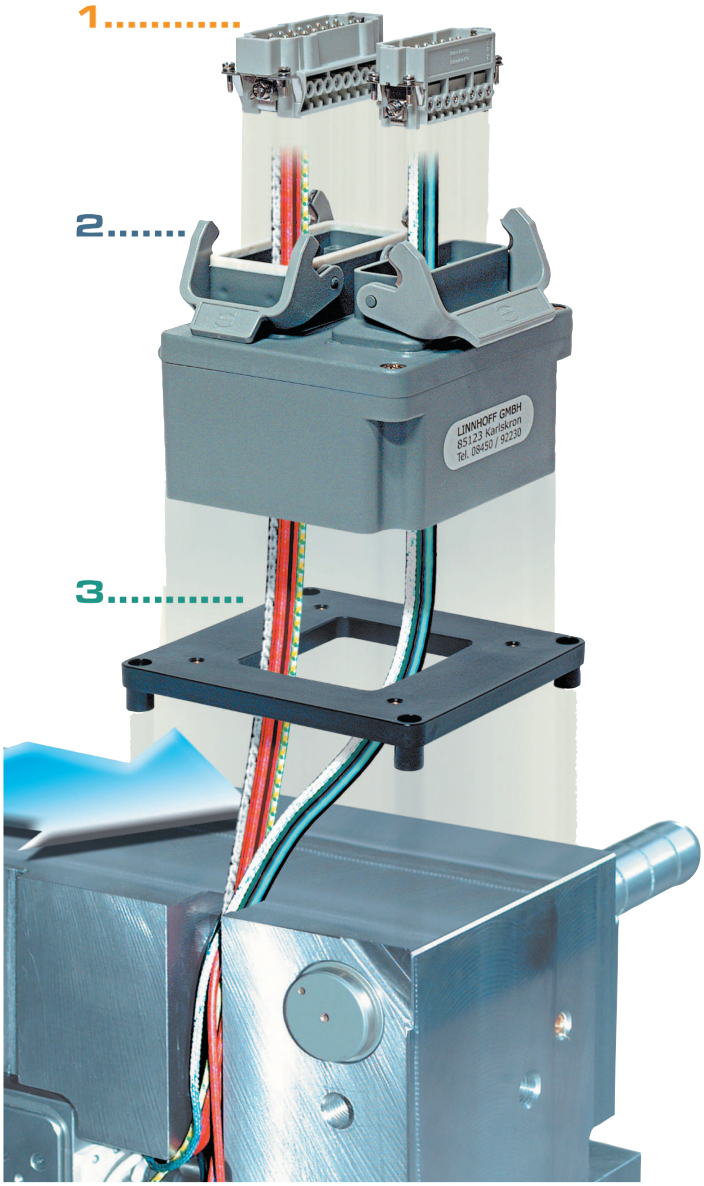

1. Connexion électrique

- La Kabelbox est vendue avec ou sans les connecteurs HARTING standard HAN A, HAN D et HAN E
- Compatible avec tous les autres standards

2. Boîtier principal

- Couvercle à ouverture rapide
- 4 tailles de boîtier possibles Température 95°C
- Crochets de prise double ou simple

3. Plaque d'isolation

- Boîtier d'isolation en PA6 30% FV pour une résistance à la température de 160° C
- Ventilation grâce aux plots de 10 mm de haut

nickerson France
Tél. 03 89 50 30 30 - Fax 03 89 50 70 99
Email : infos@nickerson-france.com

BOÎTIERS TAILLE 1

0.6E-B Gr.1
1.6E-B Gr.1

0.10E-A Gr.1
1.10E-A Gr.1

0.10E-B Gr.1
1.10E-B Gr.1

0.10A-B Gr.1
1.10A-B Gr.1

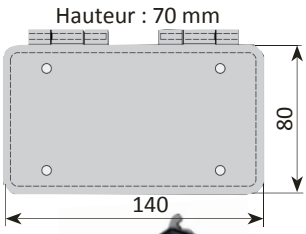

0.16E-A Gr.1
1.16E-A Gr.1

0.16E-B Gr.1
1.16E-B Gr.1

0.16A-B Gr.1
1.16A-B Gr.1

0.24E-A Gr.1
1.24E-A Gr.1

0.24E-B Gr.1
1.24E-B Gr.1

BOÎTIERS TAILLE 2

0.24E-A Gr.2
1.24E-A Gr.2

0.24E-B Gr.2
1.24E-B Gr.2

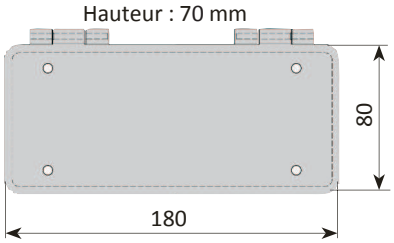

BOÎTIERS TAILLE 3

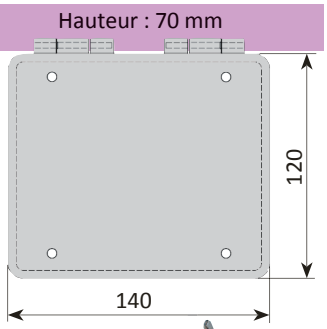

0.16E/10E-AA Gr.3
1.16E/10E-AA Gr.3

0.16E/10E-AB Gr.3
1.16E/10E-AB Gr.3

0.16E/10E-BA Gr.3
1.16E/10E-BA Gr.3

0.16E/10E-BB Gr.3
1.16E/10E-BB Gr.3

0.16E/10A-AB Gr.3
1.16E/10A-AB Gr.3

0.16E/10A-BB Gr.3
1.16E/10A-BB Gr.3

0.16A/10A-BB Gr.3
1.16A/10A-BB Gr.3

0.16A/10E-BA Gr.3
1.16A/10E-BA Gr.3

0.16E/10E-BB Gr.3
1.16E/10E-BB Gr.3

0.16E/16E-AA Gr.3
1.16E/16E-AA Gr.3

0.16E/16E-AB Gr.3
1.16E/16E-AB Gr.3

0.16E/16E-BB Gr.3
1.16E/16E-BB Gr.3

0.16E/16A-AB Gr.3
1.16E/16A-AB Gr.3

0.16E/16A-BB Gr.3
1.16E/16A-BB Gr.3

0.16A/16A-BB Gr.3
1.16A/16A-BB Gr.3

0.24E/16E-AA Gr.3
1.24E/16E-AA Gr.3

0.24E/16E-AB Gr.3
1.24E/16E-AB Gr.3

0.24E/16E-BA Gr.3
1.24E/16E-BA Gr.3

0.24E/16E-BB Gr.3
1.24E/16E-BB Gr.3

0.24E/16A-AB Gr.3
1.24E/16A-AB Gr.3

0.24E/16A-BB Gr.3
1.24E/16A-BB Gr.3

BOÎTIERS TAILLE 4

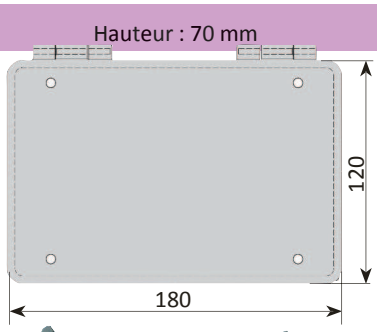

0.16E/16E-AA Gr.4
1.16E/16E-AA Gr.4

0.16E/16E-AB Gr.4
1.16E/16E-AB Gr.4

0.16E/16E-BB Gr.4
1.16E/16E-BB Gr.4

0.16E/16A-AB Gr.4
1.16E/16A-AB Gr.4

0.16E/16A-BB Gr.4
1.16E/16A-BB Gr.4

0.16A/16A-BB Gr.4
1.16A/16A-BB Gr.4

0.24E/16E-AA Gr.4
1.24E/16E-AA Gr.4

0.24E/16E-AB Gr.4
1.24E/16E-AB Gr.4

0.24E/16E-BA Gr.4
1.24E/16E-BA Gr.4

0.24E/16E-BB Gr.4
1.24E/16E-BB Gr.4

0.24E/16A-AB Gr.4
1.24E/16A-AB Gr.4

0.24E/16A-BB Gr.4
1.24E/16A-BB Gr.4

0.24E/24E-AA Gr.4
1.24E/24E-AA Gr.4

0.24E/24E-AB Gr.4
1.24E/24E-AB Gr.4

0.24E/24E-BB Gr.4
1.24E/24E-BB Gr.4

Références et dimensions des prises HARTING (À PRÉCISER POUR LA COMMANDE)

Référence	Modèle	Dimensions
0933 006 2601 (M) 0933 006 2701 (F)	Han® 6E	L 44,0 mm x l 27 mm
0933 010 2601 (M) 0933 010 2701 (F)	Han® 10E	L 57,0 mm x l 27 mm
0933 016 2601 (M) 0933 016 2701 (F)	Han® 16E	L 77.5 mm x l 27 mm
0933 024 2601 (M) 0933 024 2701 (F)	Han® 24E	L 104,0 mm x l 27 mm
0920 010 2612 (M) 0920 010 2812 (F)	Han® 10A	L 49,5 mm x l 16 mm
0920 016 2612 (M) 0920 016 2812 (F)	Han® 16A	L 66.0 mm x l 16 mm
0921 025 3001 (M) 0921 025 3101 (F)	Han® 25D	L 66.0 mm x l 16 mm

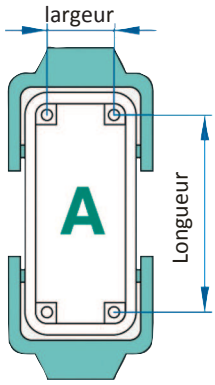

Double crochet

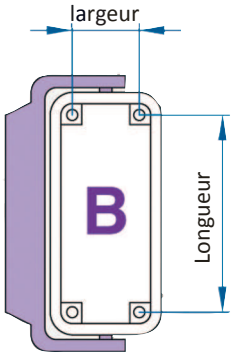

Simple crochet

Dimensions des plaques d'isolation

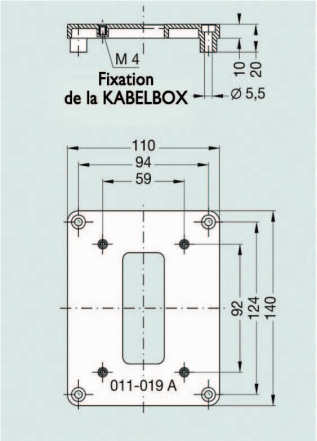

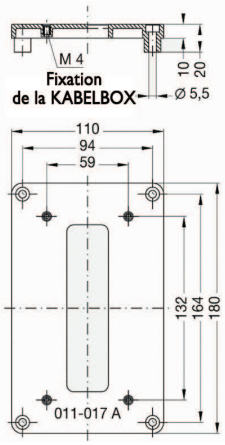

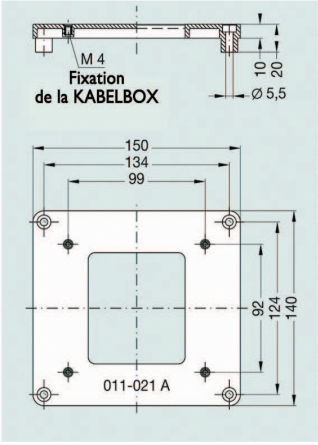

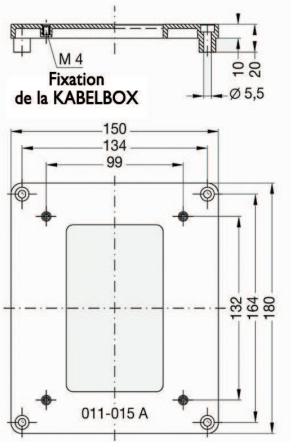

nickerson France
Tél. 03 89 50 30 30 - Fax 03 89 50 70 99
Email : infos@nickerson-france.com

EXEMPLE DE RÉFÉRENCE

Sans prise HARTING	=	0.24EA
Avec prise(s) HARTING	=	1.24EA (Préciser les références HARTING)

Exemple 1

KABELBOX SANS PRISES	=	0
• Logement prévu pour Han 24E	=	0.24E
• Fixation double crochet A	=	0.24E A
• Boîtier principal taille 1	=	0.24E A Gr 1

Exemple 2

KABELBOX AVEC 1 ou 2 prise(s) HARTING	=	1
• Prise HARTING 16E et 16A	=	1.16E/16A
• Fixation double crochet A pour 16E et simple crochet B pour 16A	=	1.16E/16A - AB
• Boîtier principal taille 4	=	1.16E/16A - AB Gr 4

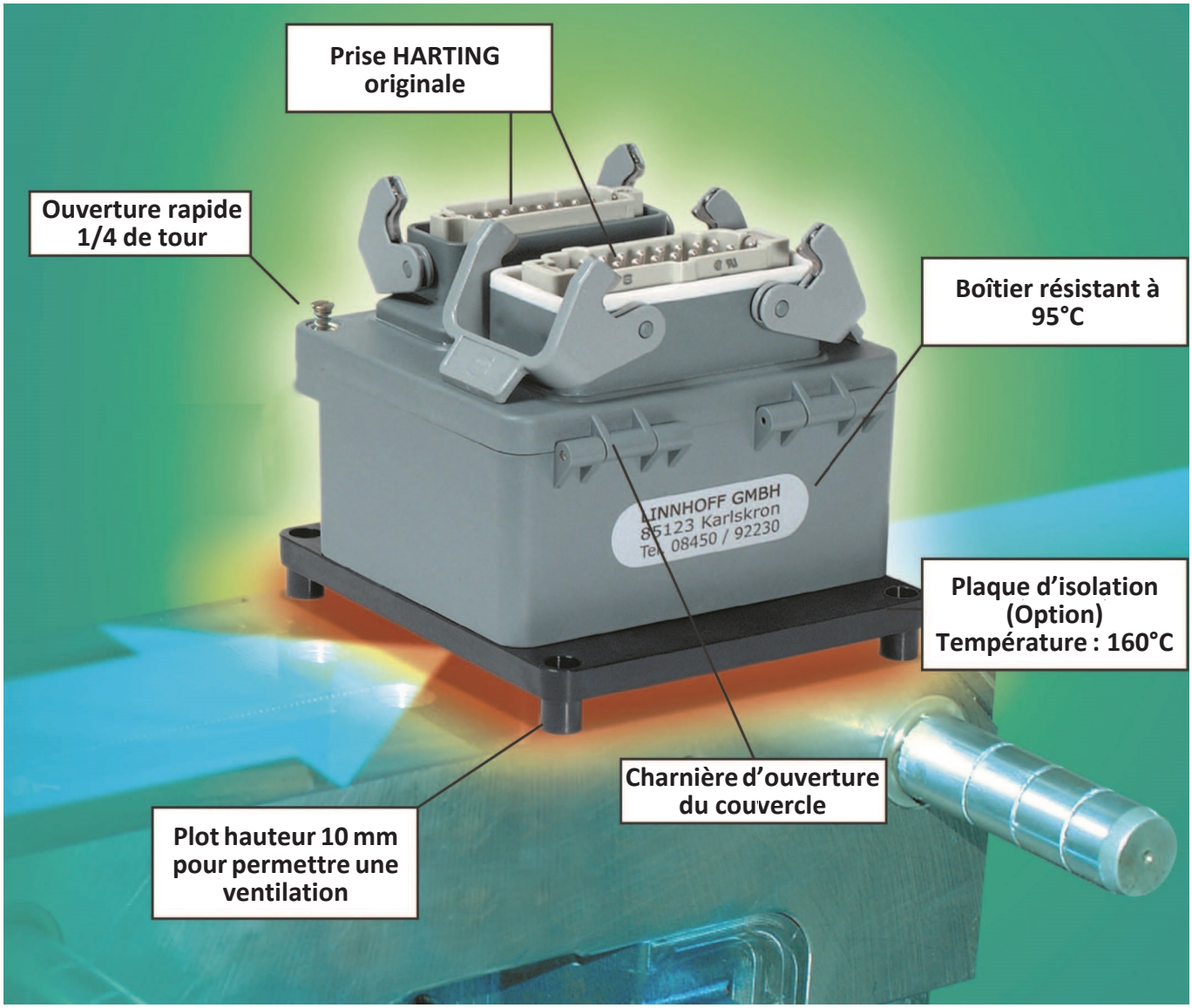

Toutes les ventes de produits de ce catalogue sont régies par les conditions générales de vente qui figurent en page 528 de ce catalogue.